HEXONIC | HEAT EXCHANGERS

JAD

ROHRBÜNDEL-WÄRMETAUSCHER

JAD WÄRMETAUSCHER

Die Rohrbündelwärmetauscher vom Typ JAD eignen sich dank ihrer Konstruktion und Leistung ideal für die anspruchsvollsten Anwendungen.

JAD Wärmetauscher sind aufgrund ihres Designs und ihrer Leistung ideal für die anspruchsvollsten Anwendungen geeignet. Große Wärmeaustauschflächen in kompakten Abmessungen und hohe Leistung im Vergleich zu Standardlösungen werden auf dem Markt sehr geschätzt. Sie sind komplett aus Edelstahl gefertigt und stellen eine langlebige Konstruktion dar. Designflexibilität macht sie für die meisten Wärmeübertragungssysteme geeignet.

Aufgrund ihrer Designflexibilität können sie Teil der meisten Wärmeaustauschsysteme werden. Aufgrund ihrer Eigenschaften werden JAD-Wärmetauscher am häufigsten in Heizungsanlagen und Wärmeübergabestationen eingesetzt, während JAD X-Wärmetauscher in Anlagen mit höheren Anforderungen eingesetzt werden.

WARUM DEN JAD WÄRMETAUSCHER VON HEXONIC WÄHLEN?

PLATZSPAREND

Die kompakten Abmessungen des Wärmetauschers und die vertikale Montage reduzieren den Platzbedarf für die Installation.

HOHE EFFIZIENZ

Ein höherer Wärmeaustauschkoeffizient dank der Wellrohre, die die Turbulenz der Strömung und damit die Intensivierung des Wärmeaustauschs erhöhen.

NIEDRIGE BETRIEBS-KOSTEN

Die X-förmige Anschlusskonstruktion und die gewellten Schlangenrohre machen die Wärmetauscher widerstandsfähiger gegen Schmutzablagerungen.

BREITES ANWENDUNGSSPEKTRUM

Ein breites Spektrum an Temperatur- und Druckbereichen, Durchflussmengen und verwendeten Medien.

NAHTLOS GESCHWEISSTE KONSTRUKTION

macht den Wärmetauscher äußerst langlebig.

HERGESTELLT AUS HOCHLEGIERTEM AUSTENITISCHEM STAHL

macht die JAD-Wärmeaustauscher korrosionsbeständig.

ZERTIFIKATE UND NORMEN

Hergestellt gemäß: PED, ASME.

CAIRO

EINFACHE AUSWAHL

Dank des modernen und intuitiv zu bedienenden Auswahlprogramms CAIRO.

AUFBAU DES JAD-WÄRMETAUSCHERS

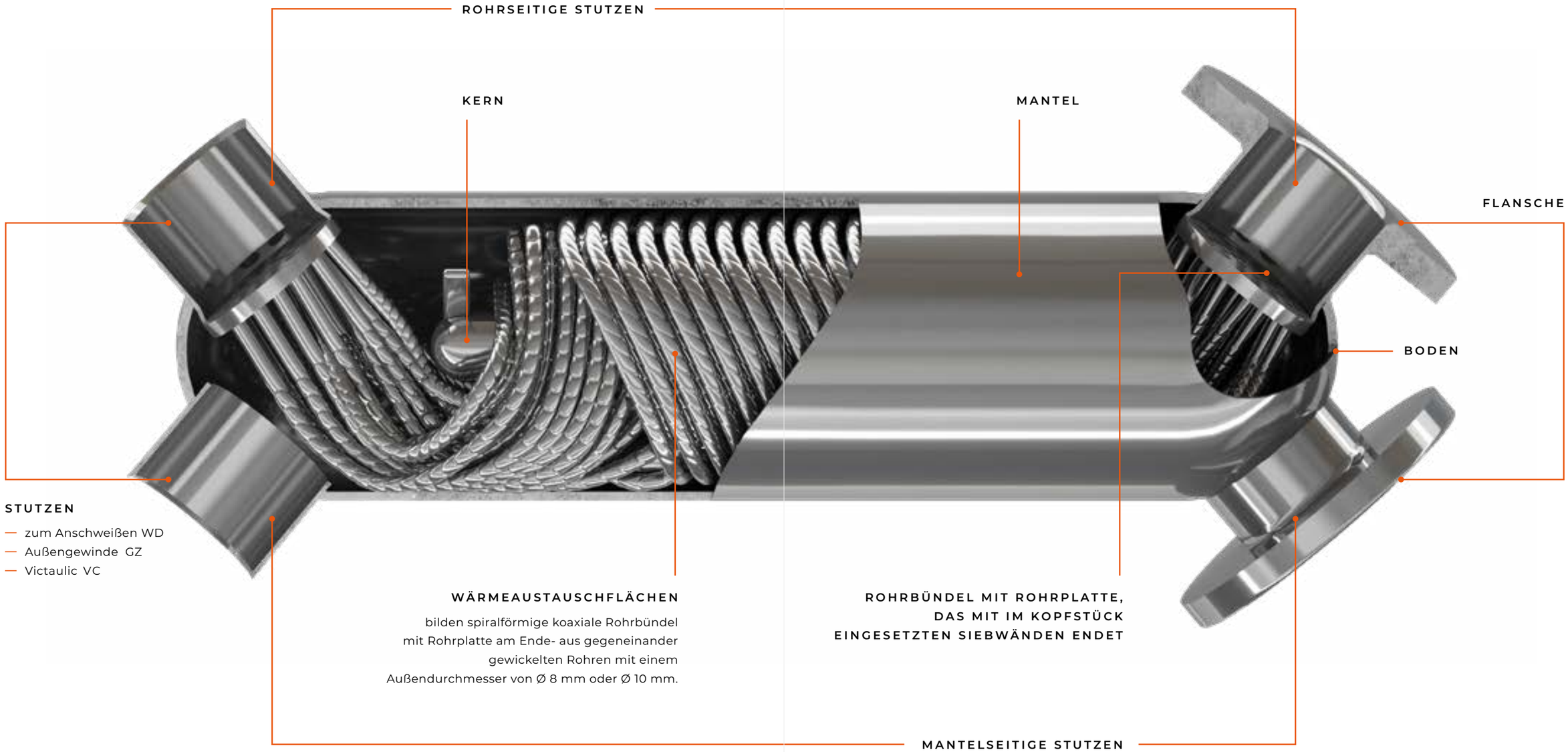

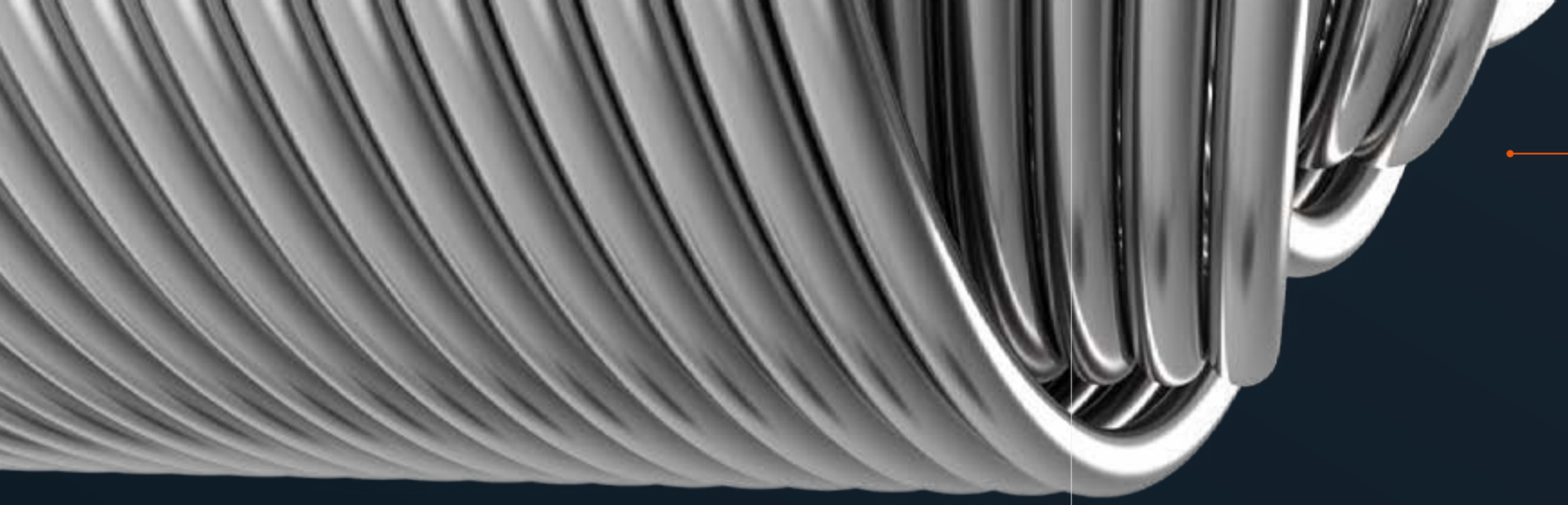

GERINGERER DRUCKABFALL
BEI HOHEN DURCHFLÜSSEN.

PROFILIERTE ROHRE –
TURBULENTER DURCHFLUSS

AUFBAU DER ROHRE

GLATTE ROHRE

HÖHERER WÄRMEAUSTAUSCHKOEFFIZIENT
DANK DER PROFILIERTEN ROHRE, DIE DIE
TURBULENZ DER STRÖMUNG ERHÖHEN
UND DEN WÄRMEAUSTAUSCH INTENSIVIEREN

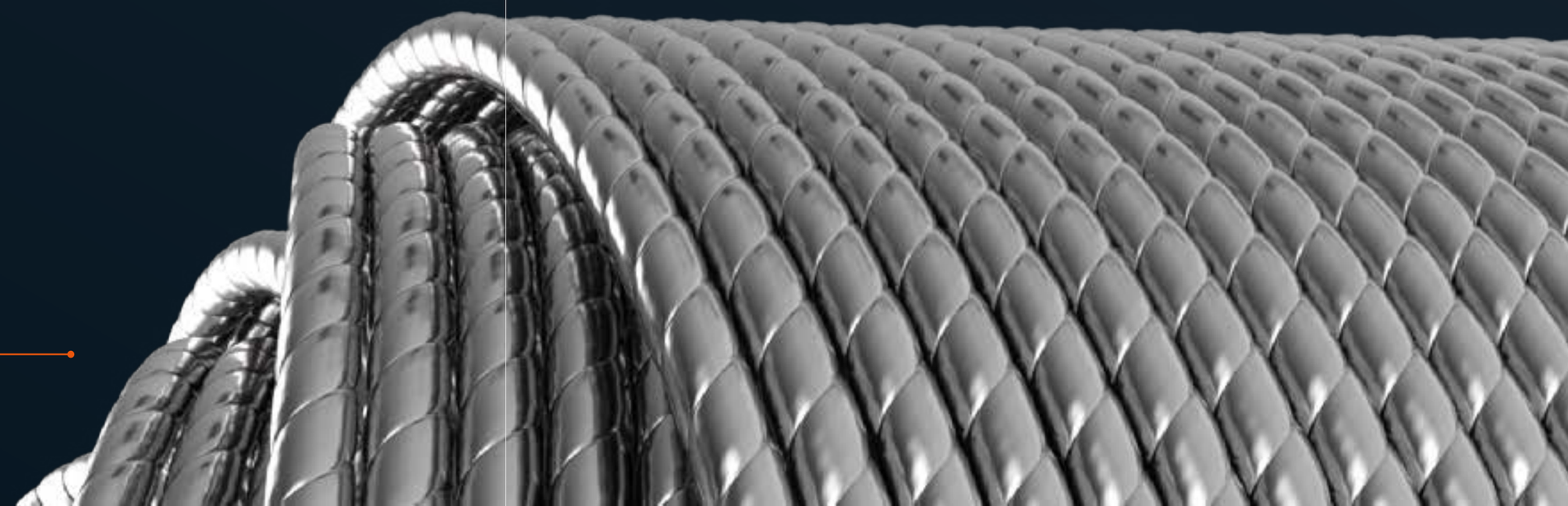

ANWENDUNG

- WÄRMEAUSTAUSCH IN INDUSTRIELLEN PROZESSE
- CHEMIE- UND LEBENSMITTELINDUSTRIE
- WÄRMEÜBERGABESTATIONEN
- KONDENSATOREN
- BELÜFTUNGSANLAGEN
- VERDAMPFER
- KÜHLANLAGEN
- ECONOMISER
- KLIMAANLAGEN

JAD (K)

ROHRBÜNDELWÄRMETAUSCHER

TECHNISCHE DATEN

MATERIALIEN

- ROSTFREIER STAHL
- FLANSCHE: ROSTFREIER (SS) ODER KOHLENSTOFFSTAHL (CS)

MEDIA

- WASSER
- PROPYLENGLYKOL-LÖSUNGEN
- FLÜSSIGKEITEN DER GRUPPE 2
- ANDERE (NACH RÜCKSPRACHE MIT DEM HERSTELLER)

BETRIEBSPARAMETER

ROHRE

MAXIMALE TEMPERATUR
EE — 165°C
FF — 200°C
MF — 250°C

MAXIMALER DRUCK
EE — 16 BAR
FF — 16 BAR
MF — 25 BAR

MANTEL

MAXIMALE TEMPERATUR
EE — 165°C
FF — 200°C
MF — 200°C

MAXIMALER DRUCK (EE, FF, MF)
— 16 BAR

ANSCHLÜSSE

Typ JAD (K)	Anschlusstyp				Anschlussgröße
	CS-Flansch	SS-Flansch	WD	GZ	
3.18	+	+	+	+	DN32 / DN40
5.36	+	+	+	+	DN40 / DN65
6.50	+	+	+	+	DN50 / DN65
6.50.10	+	+	+	+	DN50 / DN65
14.163	+	+			DN50 / DN65
14.163.10	+	+			DN100 / DN150
15.177.10	+	+			DN100 / DN150
15.177.10.75	+	+			DN200 / DN150
15.177.10.100	+	+			DN200 / DN150
26.480	+	+			DN250 / DN200

SS – rostfreier Stahl | CS – Kohlenstoffstahl | WD – Schweißanschluss | FG – Außengewinde

BEISPIELHAFTE LAGE DER ANSCHLÜSSE (GEGENSTROM):

K 1 / K 4 — Eintritt / Austritt Heizmedium
K 3 / K 2 — Eintritt / Austritt erhitztes Medium

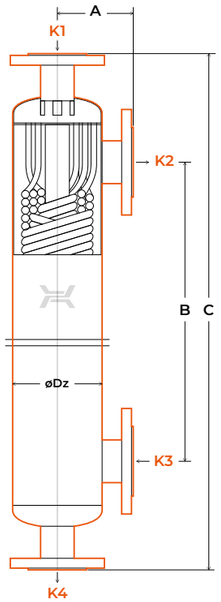

JAD (K) 3.18
JAD (K) 5.36
JAD (K) 6.50
JAD (K) 6.50.10

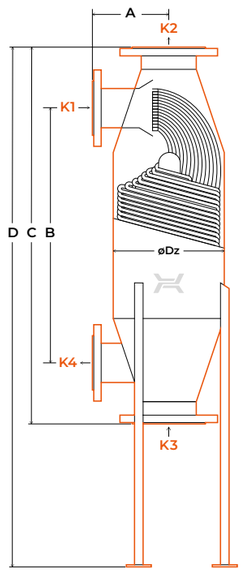

JAD (K) 14.163
JAD (K) 14.163.10

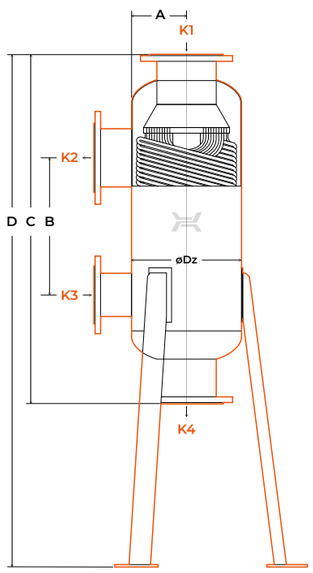

JAD (K) 15.177.10
JAD (K) 15.177.10.100
JAD (K) 15.177.10.75

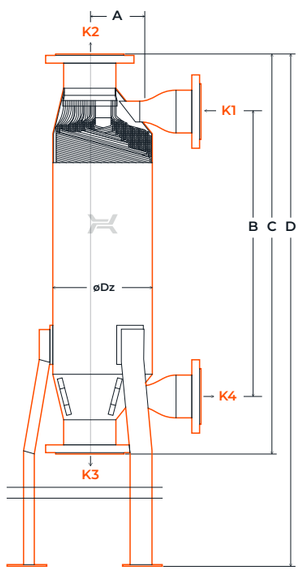

JAD (K) 26.480

TECHNISCHE PARAMETER

Typ JAD (K)	Abmessungen A	B	C	D	ØDz	Wärmeaus-tauschfläche	Rohrdurch-messer	Gewicht	Rohrseitige Kapazität	Mantelsei-tige Kapazität
	mm	mm	mm	mm	mm	m²	mm	kg	l	l
3.18	114	1 260	1 604	–	101,6	2,2	8	26	4,8	5
5.36	132	1 220	1 604	–	139,7	3,6	8	42,5	7,8	9,5
6.50	136	1 220	1 604	–	159	5,7	8	49,5	11,4	12,8
6.50.10	136	1 220	1 604	–	159	4,8	10	48,5	10,8	13,4
14.163	220	1 467	1 820	2 238	323,9	24,7	8	192,0	39,4	48,6
14.163.10	220	1 467	1 820	2 238	323,9	18,2	10	165,8	47,4	50
15.177.10	340	1 235	2 037	2 640	406,4	35,5	10	349,8	81,1	128,8
15.177.10.75	340	485	1 287	1 890	406,4	16,5	10	225	51,8	65
15.177.10.100	340	735	1 537	2 140	406,4	22,5	10	268	65,5	91
26.480	560	1 460	2 040	2 890	508	77,4	8	661	154,7	145,3

* Gewicht für FF-Version mit Flanschen.
Produktabmessungen und technischen Daten sind ungefähre Angaben und können ohne vorherige Ankündigung geändert werden.

JAD X (K)

ROHRBÜNDELWÄRMETAUSCHER

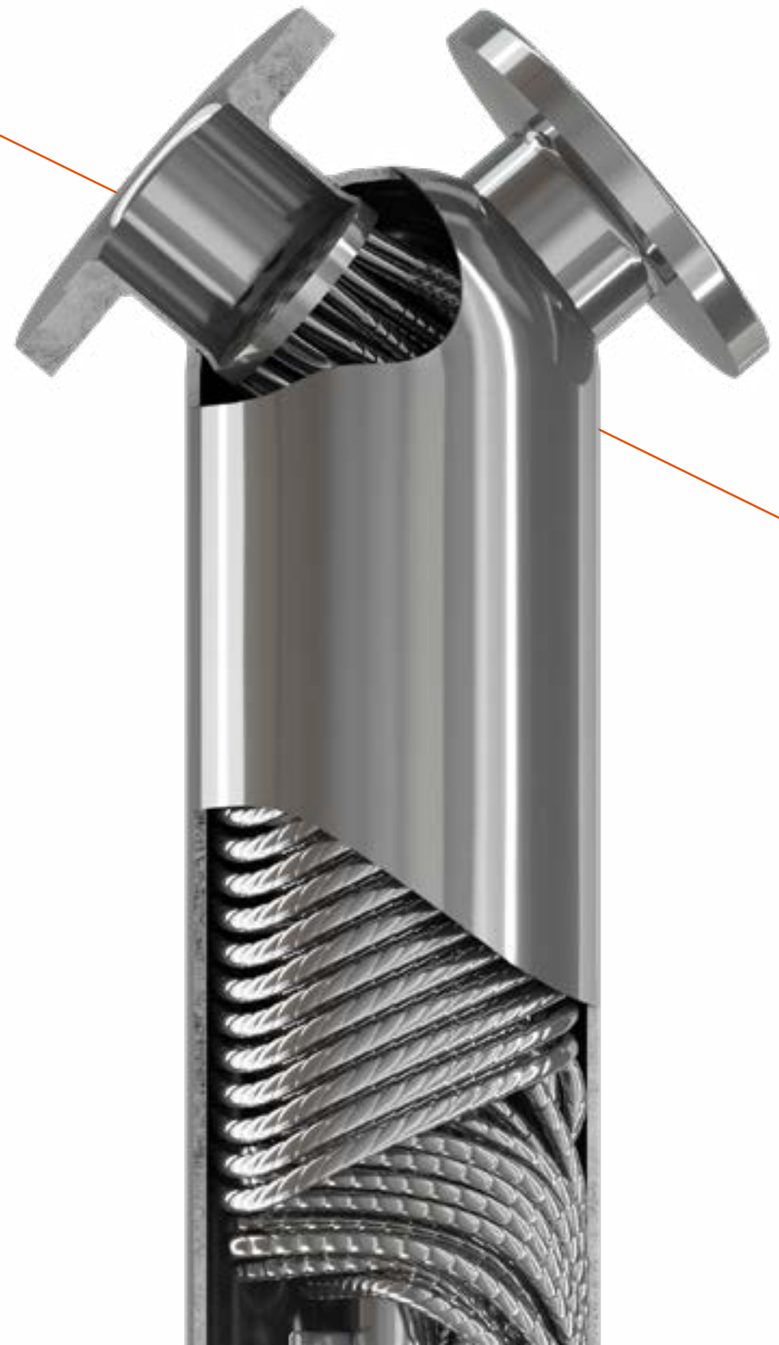

MATERIALIEN

- ROSTFREIER STAHL
- FLANSCHE:
  ROSTFREIER STAHL (SS) ODER
  KOHLENSTOFFSTAHL (CS)

MEDIEN

- WASSER
- PROPYLENGLYKOL-LÖSUNGEN
- FLÜSSIGKEITEN DER GRUPPE 2
- ANDERE (NACH RÜCKSPRACHE
  MIT DEM HERSTELLER)

BETRIEBSPARAMETER

ROHRE

MAXIMALE
TEMPERATUR
FF — 200°C
MF — 250°C
BF — 200°C

MAXIMALER
DRUCK
FF — 16 BAR
MF — 25 BAR
BF — 35 BAR

MANTEL

MAXIMALE
TEMPERATUR
(FF, MF, BF)
— 200°C

MAXIMALER
DRUCK
(FF, MF, B F)
— 16 BAR

ANSCHLÜSSE

Typ JAD X (K)	Anschlusstyp					Anschlussgröße
	CS-Flansch	SS-Flansch	WD	GZ	VC	
2.11	+	+	+	+	+	DN40; OD 48,3 mm
2.11.08.68	+	+	+	+	+	DN40; OD 48,3 mm
3.18	+	+	+	+	+	DN50; OD 60,3 mm
3.18.08.75	+	+	+	+	+	DN50; OD 60,3 mm
5.38	+	+	+	+	+	DN65; OD 76,1 mm
5.38.08.71	+	+	+	+	+	DN65; OD 76,1 mm
6.50	+	+	+	+	+	DN80; OD 88,9 mm
6.50.08.72	+	+	+	+	+	DN80; OD 88,9 mm
6.50.10	+	+	+	+	+	DN80; OD 88,9 mm
9.88	+	+	+	+	+	DN100; OD 114,3 mm
9.88.08.65	+	+	+	+	+	DN100; OD 114,3 mm
9.88.08.85	+	+	+	+	+	DN100; OD 114,3 mm
9.88.10	+	+	+	+	+	DN100; OD 114,3 mm
12.114	+	+	+	+	+	DN125; OD 139,7mm
12.114.08.50	+	+	+	+	+	DN125; OD 139,7mm
12.114.08.60	+	+	+	+	+	DN125; OD 139,7mm
12.114.08.75	+	+	+	+	+	DN125; OD 139,7mm
12.114.10	+	+	+	+	+	DN125; OD 139,7mm
17.217	+	+	+	+	+	DN150; OD 159,0 mm
17.217.10	+	+	+	+	+	DN150; OD 159,0 mm

SS – rostfreier Stahl | CS – Kohlenstoffstahl | WD – Schweißanschluss | GZ – Außengewinde | VC – Victaulic

TECHNISCHE DATEN

BEISPIELHAFTE LAGE DER ANSCHLÜSSE (GEGENSTROM):

K 1 / K 4 — Eintritt / Austritt Heizmedium
K 3 / K 2 — Eintritt / Austritt erhitztes Medium

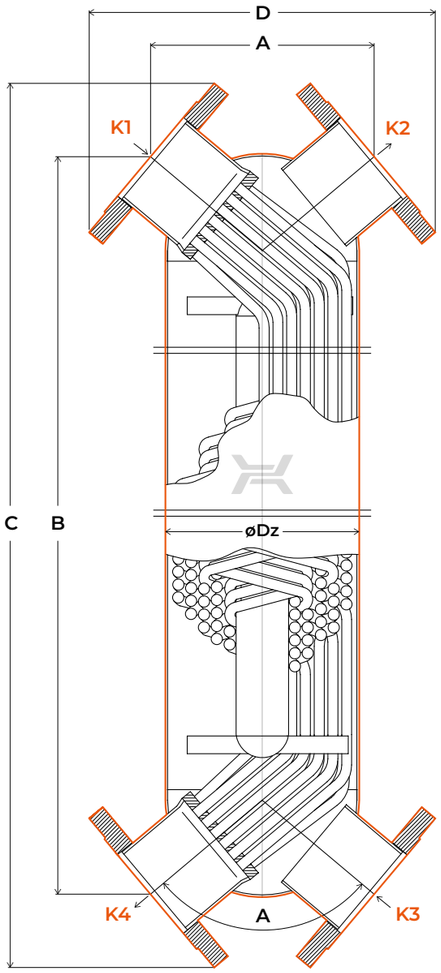

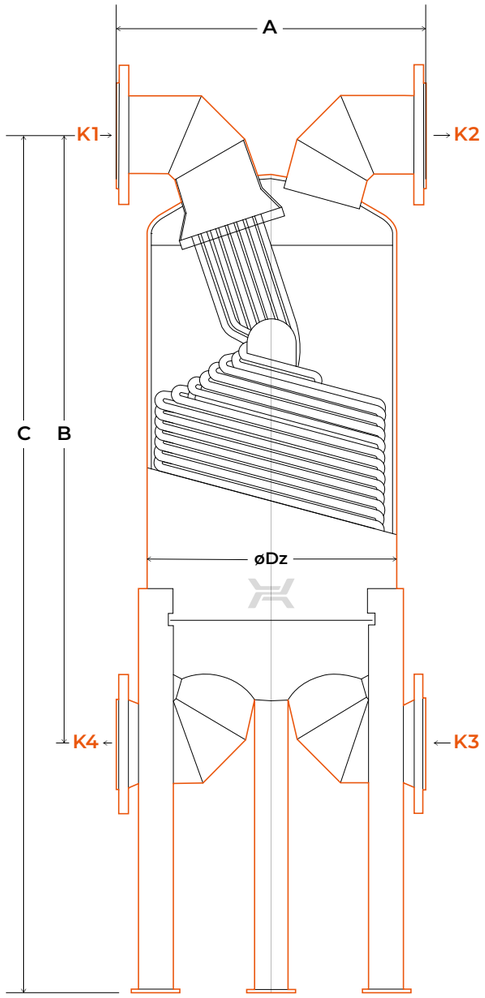

JAD X (K) 2.11
JAD X (K) 2.11.08.68
JAD X (K) 3.18
JAD X (K) 3.18.08.75
JAD X (K) 5.38
JAD X (K) 5.38.08.71
JAD X (K) 6.50
JAD X (K) 6.50.08.72
JAD X (K) 6.50.10
JAD X (K) 9.88
JAD X (K) 9.88.08.65
JAD X (K) 9.88.08.85
JAD X (K) 9.88.10
JAD X (K) 12.114
JAD X (K) 12.114.08.50
JAD X (K) 12.114.08.60
JAD X (K) 12.114.08.75
JAD X (K) 12.114.10
JAD X (K) 17.217
JAD X (K) 17.217.10

TECHNISCHE PARAMETER

JAD X (K) Typ	Abmessungen						Wärmeau-stauschfläche	Rohr-durch-messer	Gewicht	Rohr-seitige Kapazität	Mantel-seitige Kapazität
	A	B	C	D	ØDz	alfa					
	mm	mm	mm	mm	mm		m²	mm	kg	l	l
2.11	160	1 513	1 625	253	80	100	1,2	8	19,6	2,3	2,6
2.11.08.68	160	835	942	253	80	100	0,6	8	14,5	1,2	1,2
3.18	172	1 510	1 634	278	101,6	100	2	8	27,1	4	5
3.18.08.75	172	917	1 041	278	101,6	100	1,2	8	21,1	2,6	2,5
5.38	201	1 510	1 649	317	139,7	100	4	8	42,4	6,6	11,2
5.38.08.71	201	908	1 047	317	139,7	100	2,3	8	30,5	4	6,8
6.50	206	1 492	1 653	341	159	100	5,3	8	51,9	11,2	13,6
6.50.08.72	206	907	1 068	341	159	100	3,1	8	37,3	4,6	9,9
6.50.10	206	1 492	1 653	341	159	100	5,1	10	50,9	14,2	10,6
9.88	253	1 481	1 645	390	219,1	100	10,7	8	84,2	16	29
9.88.08.65	253	886	1 050	390	219,1	100	4,9	8	52,1	6,6	20,8
9.88.08.85	253	1 086	1 250	390	219,1	100	6,2	8	60,1	8,2	25
9.88.10	253	1 481	1 645	390	219,1	100	8,3	10	76,2	13	32
12.114	344	1 681	1 883	484	273	110	18,4	8	140,2	20,1	54,2
12.114.08.50	344	781	983	484	273	110	6,3	8	71,2	8	29
12.114.08.60	344	881	1 083	484	273	110	6,5	8	73,8	9	34
12.114.08.75	344	1 031	1 233	484	273	110	8,8	8	86,6	10	38,5
12.114.10	344	1 681	1 883	484	273	110	14,9	10	127,7	19,3	55
17.217	670	1 855	2 364	–	508	36	58,4	8	487,5	85,1	240
17.217.10	670	1 855	2 364	–	508	36	39	10	454,1	77,6	239

* Gewicht für die FF-Version mit Flanschen.

Die Produktabmessungen und technischen Daten sind ungefähre Angaben und können ohne vorherige Ankündigung geändert werden.

S / H

ROHRBÜNDELWÄRMETAUSCHER

TECHNISCHE DATEN

BETRIEBSPARAMETER

ROHRE

S
MAXIMALE TEMPERATUR
EE — 165°C
FF — 200°C

MAXIMALER DRUCK
(EE, FF) — 16 BAR

H
MAXIMALE TEMPERATUR FF — 200°C
MAXIMALER DRUCK FF — 16 BAR

MANTEL

S
MAXIMALE TEMPERATUR
EE — 165°C
FF — 200°C

MAXIMALER DRUCK
(EE, FF) — 16 BAR / 232 PSI

H
MAXIMALE TEMPERATUR FF — 200°C
MAXIMALER DRUCK — 16 BAR

MATERIALIEN

- ROSTFREIER STAHL
- FLANSCHE:
  ROSTFREIER STAHL (SS) ODER
  KOHLENSTOFFSTAHL (CS)

MEDIEN

- WASSER
- PROPYLENGLYKOL-LÖSUNGEN
- FLÜSSIGKEITEN DER GRUPPE 2
- ANDERE (NACH RÜCKSPRACHE MIT DEM HERSTELLER)

ANSCHLÜSSE

Typ	Anschlusstyp				Anschlussgröße
	CS-Flansch	SS-Flansch	WD	GZ	
S 1 (K)	+	+	+	+	DN40
S 0 X (K)	+	+	+	+	DN40
S 1 X (K)	+	+	+	+	DN50 / DN65
H 0 K	+	+	+	+	G ½" / G ¾"; DN15 / DN20
H 1 K	+	+	+	+	G ½" / G ¾"; DN15 / DN20
H 2 K	+	+	+	+	G 1" / G 1"; DN25 / DN25

SS – rostfreier Stahl | CS – Kohlenstoffstahl | WD – Schweißanschluss | FG – Außengewinde

BEISPIELHAFTE LAGE DER ANSCHLÜSSE (GEGENSTROM):

K 1 / K 4 — Eintritt / Austritt Heizmedium
K 3 / K 2 — Eintritt / Austritt erhitztes Medium

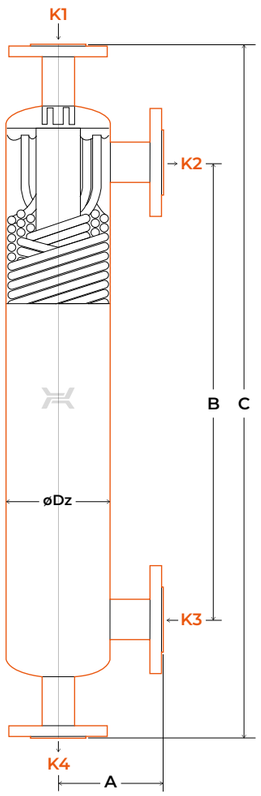

S 1 (K)

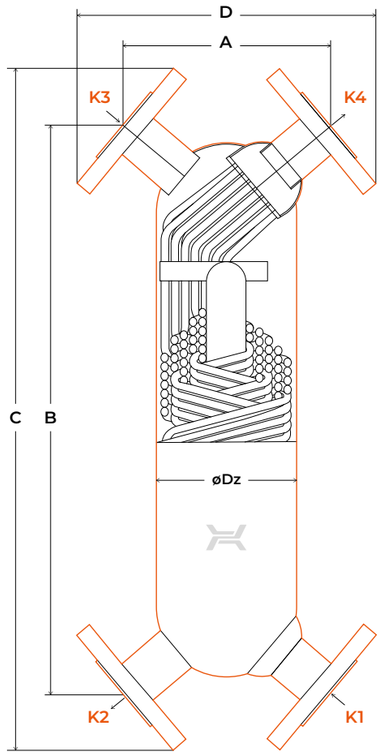

S 0 X (K)
S 1 X (K)

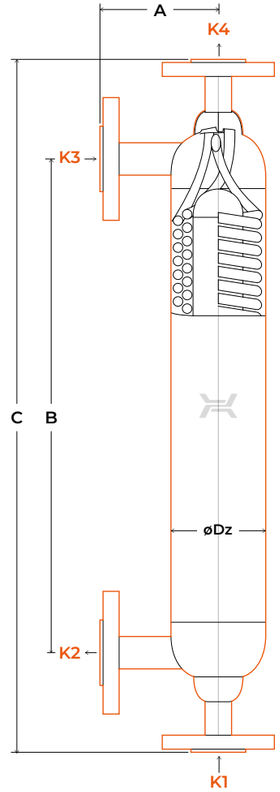

H 0 (K)
H 1 (K)
H 2 (K)

TECHNISCHE PARAMETER

Typ	Abmessungen						Wärmeau-stauschfläche	Rohrdurch-messer	Gewicht	Rohrseitige Kapazität	Mantel-seitige Kapazität
	A	B	C	D	ØDz	alfa					
	mm	mm	mm	mm	mm	mm	m²	mm	kg	l	l
S 1 (K)	160	700	1 060	–	159	–	3,0	8	32	6,2	8,1
S 0 X (K)	204	911	1 026	300	139,7	100	2,3	8	24	3,3	6,2
S 1 X (K)	206	993	1 108	302	159	100	3,1	8	22	4,5	9,8
H 0 (K)	100	418	585	–	80	–	0,3	8	7,1	0,5	1
H 1 (K)	110	618	800	–	101,6	–	0,8	8	10,3	1,1	2,4
H 2 (K)	110	890	1 060	–	101,6	–	1,3	8	13,4	1,9	3

* Gewicht für die FF-Version mit Flanschen.

Die Produktabmessungen und technischen Daten sind ungefähre Angaben und können ohne vorherige Ankündigung geändert werden.

BEISPIELHAFTE KENNZEICHNUNGEN

JAD XK 2.11.08.68 FF.PRO.SS

- **JAD** – Wärmetauschertyp
- **X** – K – profiliertes Rohr; keine Buchstaben – aus glatten Rohren
- **2.11** – Kennzeichnung der Wärmetauschergröße
- **08.68** – Kennzeichnung des Durchmessers [mm] des Rohrs, aus dem das Rohrbündel besteht keine Zahl – die Rohrschlange besteht aus einem Rohr mit einem Durchmesser von 8 mm
- **08** – Kennzeichnung der Mantellänge
- **68** – Kennzeichnung der Druckstufe
- **FF** – Kennzeichnung des Grundmaterials des Wärmetauschers (PRO oder STA): PRO – 316L / 1.4404; STA – Mantel 304L / 1.4307, Rohre 321 / 1.4541
- **PRO** – Kennzeichnung des Flanschmaterials:
  SS – nichtrostender Stahl
  CS – Kohlenstoffstahl
  WD – Stutzen zum Anschweißen
  VC – Victaulic
  GZ – Außengewinde
- **SS** – Kennzeichnung des Flanschmaterials: SS – nichtrostender Stahl

PRODUCT LINE

ZUBEHÖR

HALTERUNGEN

- FÜR JAD X UND JAD
- MATERIAL – ROSTFREIER STAHL

ISOLIERUNGEN

AMWI-ISOLIERUNG FÜR WÄRMETAUSCHER JAD

ISOLIERUNG FÜR ROHRBÜNDELWÄRMETAUSCHER VOM TYP JAD AUS ALUMINIUMKASCHIERTER MINERALWOLLE. DIE TEILE DER ISOLIERUNG SIND DURCH BEFESTIGUNGSVERSCHLÜSSE MITEINANDER VERBUNDEN, DIE DAS ANBRINGEN ERLEICHTERN.

TECHNISCHE PARAMETER:
- MAX. BETRIEBSTEMPERATUR: 250°C
- DICKE: 80 MM
- WÄRMELEITFÄHIGKEIT: 0,035 W/MK

ACHTUNG! ES IST AUCH MÖGLICH, BIS ZU 350°C ZU ISOLIEREN

FI-ISOLIERUNG FÜR JAD-WÄRMETAUSCHER

ISOLIERUNG FÜR ROHRBÜNDELWÄRMETAUSCHER VOM TYP JAD AUS POLYURETHANSCHAUM. BEIDE TEILE DER ISOLIERUNG SIND MIT BÄNDERN MITEINANDER VERBUNDEN, DIE DIE MONTAGE UND DEMONTAGE ERLEICHTERN.

TECHNISCHE PARAMETER:
- MAX. BETRIEBSTEMPERATUR: 135°C
- DICKE: 30 MM
- WÄRMELEITFÄHIGKEIT: 0,024 W/MK

hexonic.com

DE.ver.1.2022